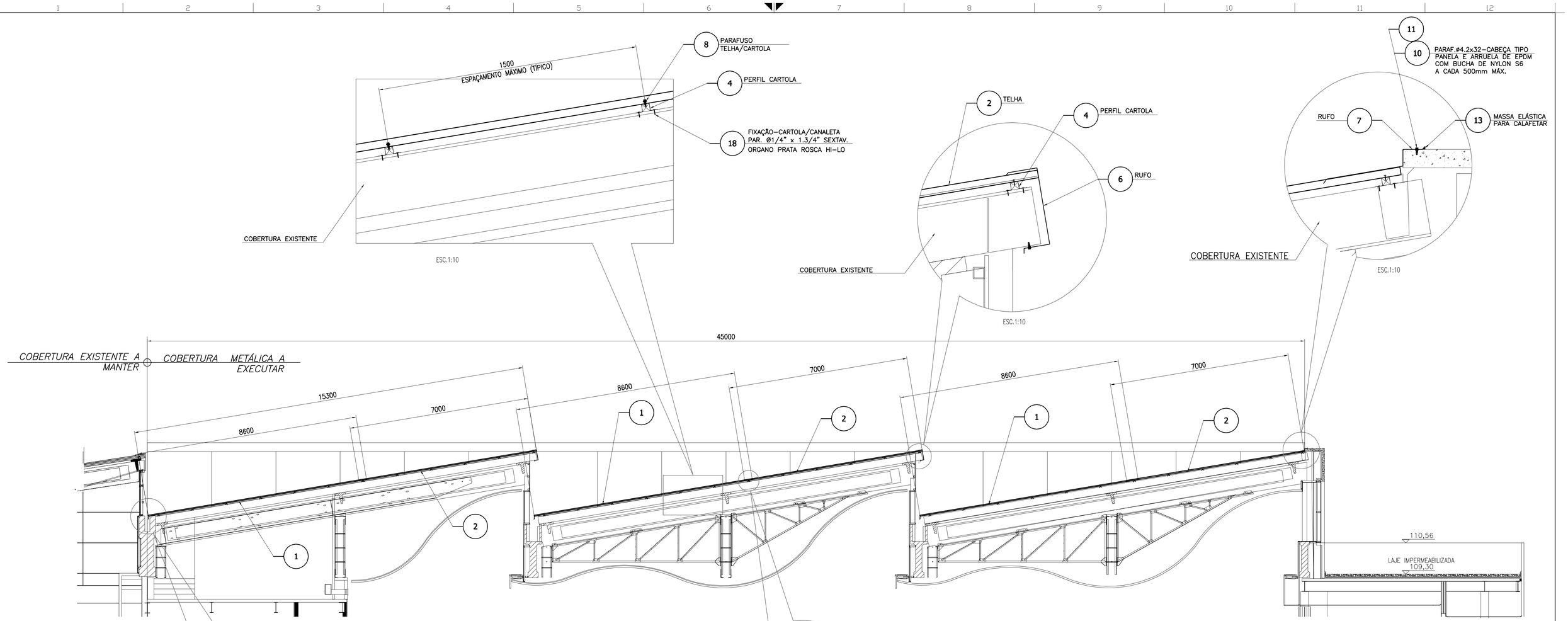

ELEVAÇÃO
ESC.1:75

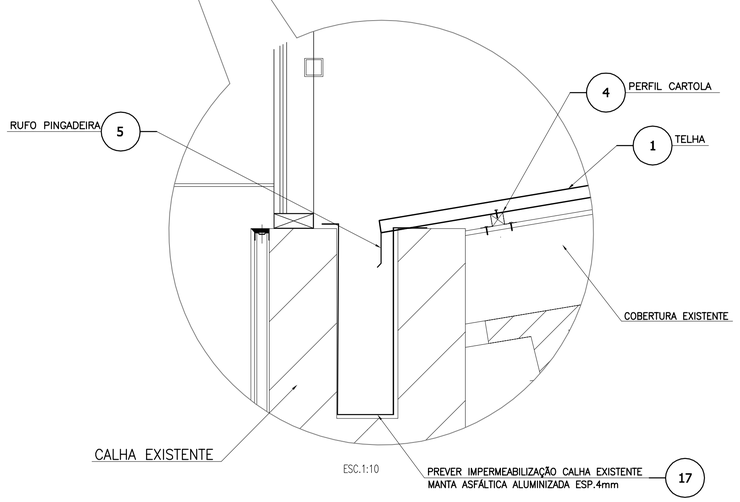

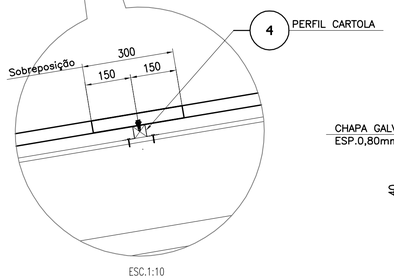

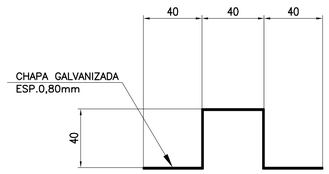

DETALHE PERFIL CARTOLA
ESC.1:10

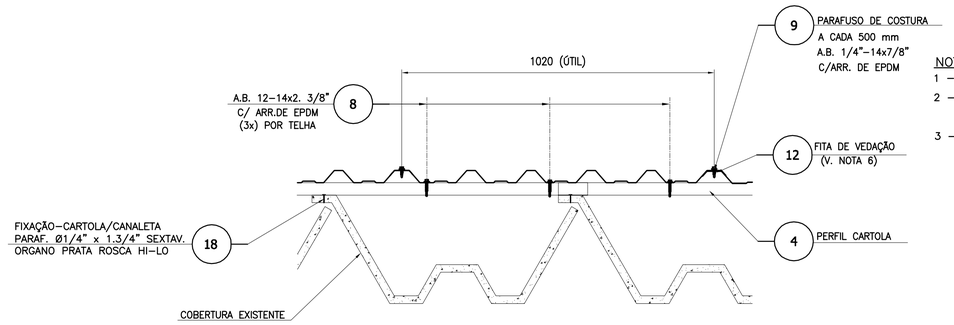

FIXAÇÃO E SOBREPOSIÇÃO DAS TELHAS NOS APOIOS
ESC.1:10

NOTAS:

1 – DIMENSÕES EM mm, EXCETO QUANDO INDICADO OUTRA UNIDADE (NÃO RETIRAR MEDIDAS EM ESCALA).

2 – ESTE DOCUMENTO TRABALHA EM CONJUNTO COM :
–FL 01/02

3 – VERIFICAR MEDIDAS NO LOCAL.

Rev.	Descrição	Responsável	Aprovação	Data
00	EMISSÃO INICIAL – PROJETO EXECUTIVO	LUCAS	LUCAS	23/08/2023

CLIENTE: SENAC-SANTO AMARO	PROJETO: METÁLICA
OBRA: EDIFÍCIO 17-COBERTURA DO CENTRO DE CONVENÇÕES	APLICAÇÃO: EXECUTIVO
USO: PROJETO EXECUTIVO ELEVAÇÃO E DETALHES	ESCALA: 1:75
	FOLHA: FL 02/02
C.CUSTO: PB-EM-100	REVISÃO: 00
APROVAÇÃO DO CLIENTE	RES. TÉCNICO: LUCAS DOVANCI
ASSINATURA	CREA: 5063002566-SP
	DATA: 23/08/2023